Stowarzyszenie Miłośników Posiadaczy Motocykla Junak SFM

SFM

BIULETYN INFORMACYJNY

A 1

Nowy wał korbowy w silniku S03

W grudniu 1960 r. została wprowadzona do silnika S03 stosowanego w motocyklu „JUNAK" nowa konstrukcja wału korbowego. Nowy wał korbowy montowany jest do silników od numeru fabrycznego 024150. Nowy wał korbowy kompletny oznaczony jest symbolem S03.20.14Y — symbol uprzednio stosowanego wału korbowego kompletnego S03.20A.14Y.

Nowy wał korbowy charakteryzuje się w stosunku do uprzednio stosowanego prostszą konstrukcją, łatwiejszym wykonawstwem i niższymi kosztami produkcji. Nowa konstrukcja wału zapewnia większą przeciętną trwałość łożysk głównych, co zostało potwierdzone w czasie badań silników S03.

Nowy wał korbowy kompletny S03.20.14Y jest w pełni zamienny ze starą wersją wału S03.20A.14Y. Znaczy to, że w przypadku konieczności wymiany kompletnego wału korbowego może być on wmontowany do silników, które mają starą wersję wału bez żadnych przeróbek i dostosowań.

W związku z powyższym na części zamienne jest obecnie dastarczany tylko nowy wał korbowy kompletny.

Jako części zamienne dostarczane są tylko podzespoły i części wału korbowego podane w tabelce.

Nazwa części lub podzespołu	Symbol części lub podzespołu	
	Dotychczasowy wał korb.	Nowy wał korb.
Wał korbowy kompletny	S03.20.14Y	
Korbowód wraz z łożyskiem korbowodowym	S03.20A.05W	S03.20.05W
Podkładka oporowa	303.20.12	S03.20.12.1
Nakrętka czopa korbowego	S03.20.17	—
Wkręt	M5×8 PN/M-85008	—
Sworzeń korbowy kompletny	S03.20A.11X	S03.20.11X
Korbowód kompletny	S03.20A.05X	
Rolka Ø 5×8	S101.20.25	
Pierścień oddzielający	S03.20A.08	

W przypadku konieczności wymiany łożyska korbowodowego zalecamy wymianę korbowodu wraz z łożyskiem korbowodowym (S03.20A.05W — dla dotychczasowego wału, 303.20.05W — dla nowego wału). W tym przypadku elementy łożyska są fabrycznie tak dobrane, że zapewniony jest konstrukcyjnie założony luz promieniowy w łożysku, który nie przekracza 0,012 mm. Wymiana poszczególnych elementów łożyska, jest utrudniona ze względu na konieczność dobrania tych elementów wykonanych w odpowiednich grupach selekcyjnych, tak aby zapewnić w łożysku podany luz promieniowy.

Stowarzyszenie Miłośników Posiadaczy Motocykla Znak SFM

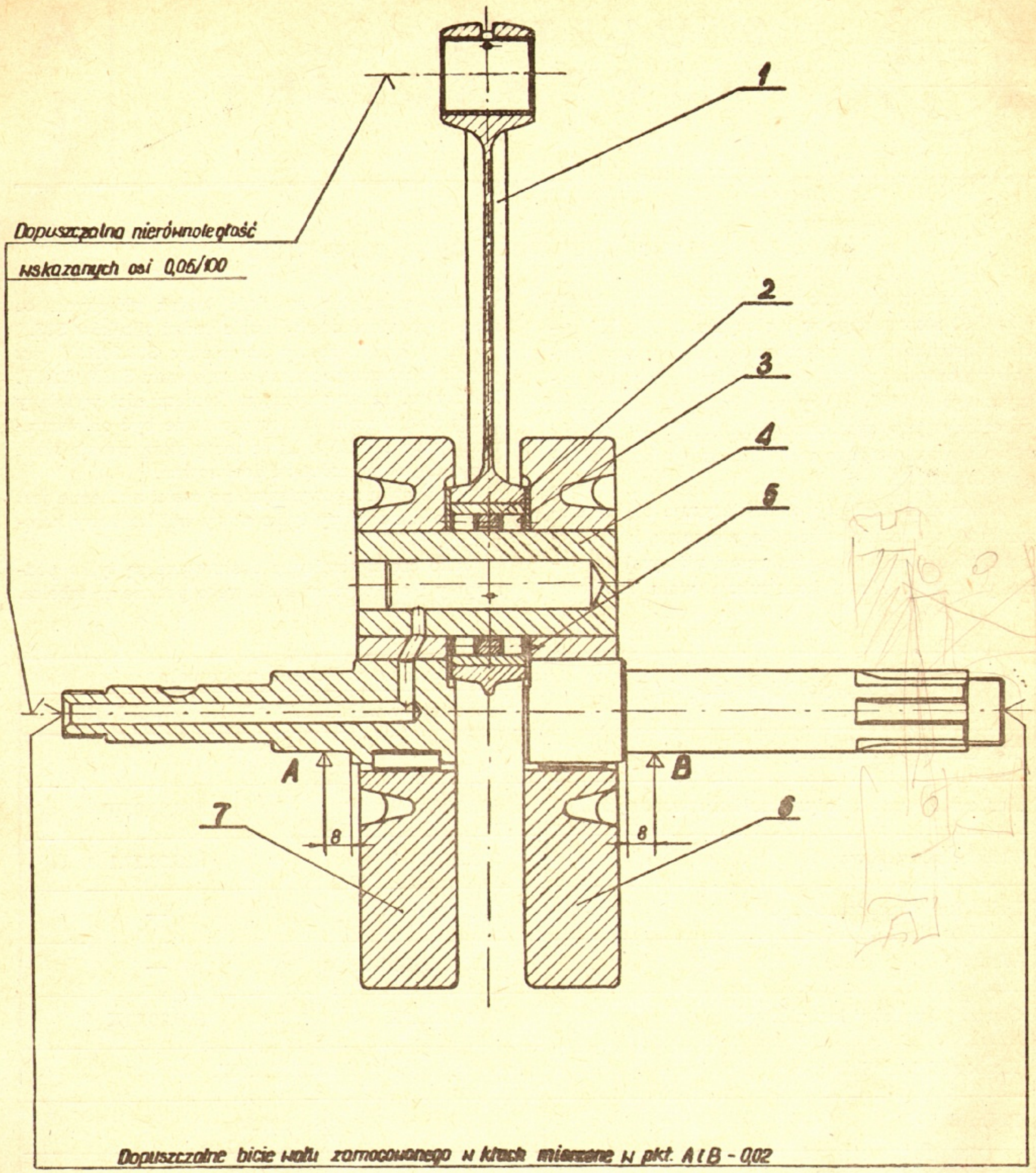

NOWY WAŁ KORBOWY KOMPLETNY S03.20.14Y

1 — korbowód kompletny — S03.20A.05X; 2 — pierścień oddzielający — S03.20A.08; 3 — rolka — S01.20.25, 4 — sworzeń korbowy kompletny — S03.20.11X; 5 — podkładka oporowa — S03.20.12.1; 6 — przeciwciężar prawy kompletny — S03.20.14X.1; 7 — przeciwciężar lewy kompletny — S03.20.13X.1.

Stowarzyszenie Miłośników Posiadaczy Motocykla Junak SFM

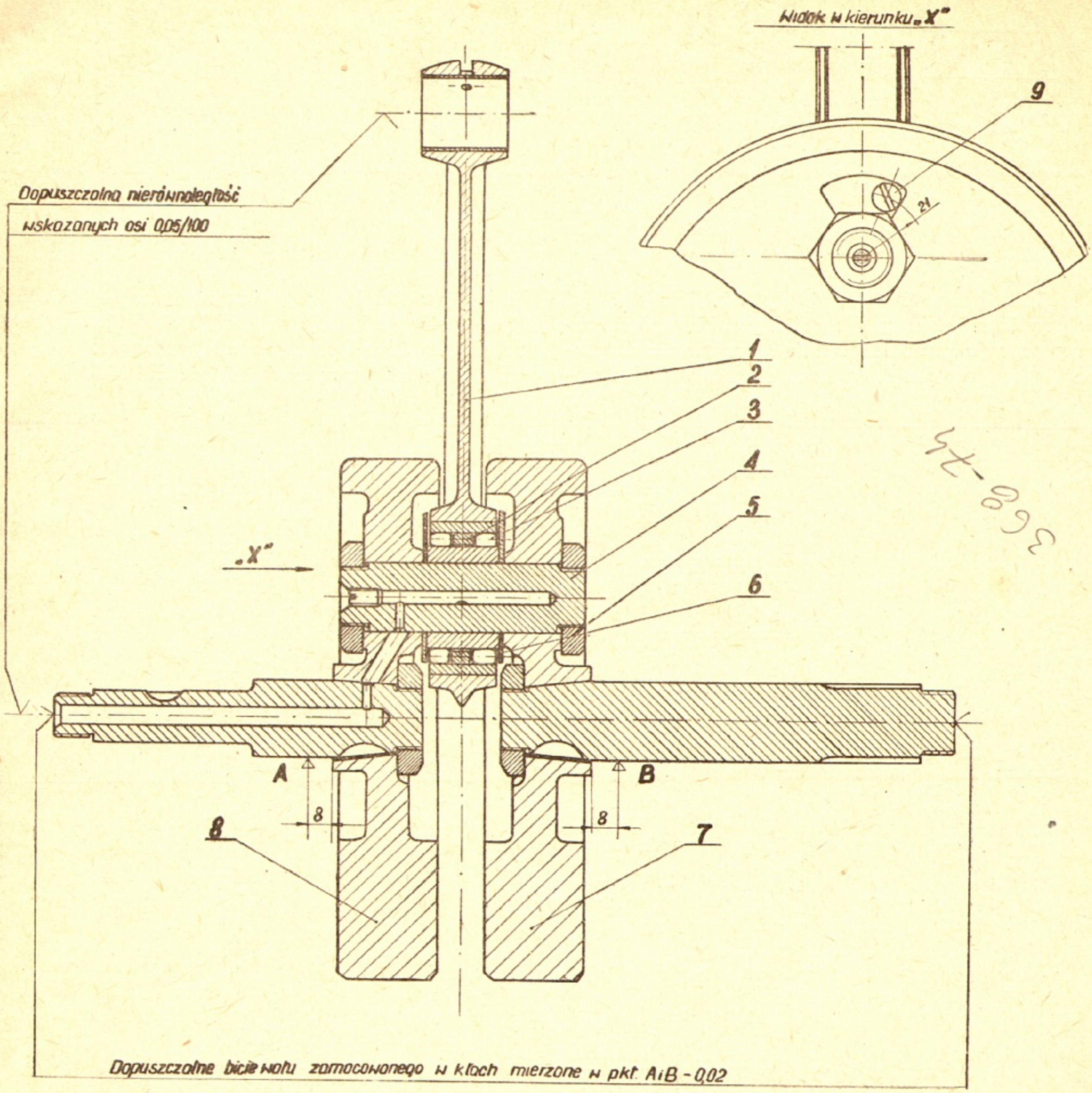

DOTYCHCZASOWY WAŁ KORBOWY KOMPLETNY S03.20A.14Y

1 — korbowód kompletny — S03.20A.05Y; 2 — pierścień oddzielający — — S03.20A.08; 3 — rolka — S01.20.25; 4 — sworzeń korbowy kompletny — S03.20A.11X; 5 — nakrętka czopa korbowego — S03.20.17; 6 — podkładka oporowa — S03.20.12; 7 — przeciwciężar prawy kompl. — — S03.20.14X; 8 — przeciwciężar lewy kompletny — S03.20.13V; 9 — wkręt M5x8 PN M-85008.